令和5年度　栃木県高等学校サッカー新人大会　組合せ

令和6年1月13･20･27･28日･2月3･10日（予備日1月16･23･2月11･12日）

A　栃木県グリーンスタジアム
B　カンセキスタジアムとちぎ
C　宇都宮市河内総合運動公園陸上競技場
D　真岡ハイトラ運動公園陸上競技場
E　宇都宮市河内総合運動公園多目的運動広場
F　日光市丸山運動公園サッカー場
G　佐野市コンチネンタルホームフィールド
H　矢板市とちぎフットボールセンター
I　那須塩原市キョクトウ青木フィールドA
J　那須塩原市キョクトウ青木フィールドC
K　ウイングスSC大谷フィールド
L　NASU夢フィールド
M　LUXPERIOR FOOTBALL PARK
N　矢板市ヴェルフェドリームフィールド
O　足利市西部多目的運動場
P　那須塩原市キョクトウ青木フィールドB
Q　栃木県グリーンスタジアムサブグラウンド
R　真岡ハイトラ運動公園運動広場1

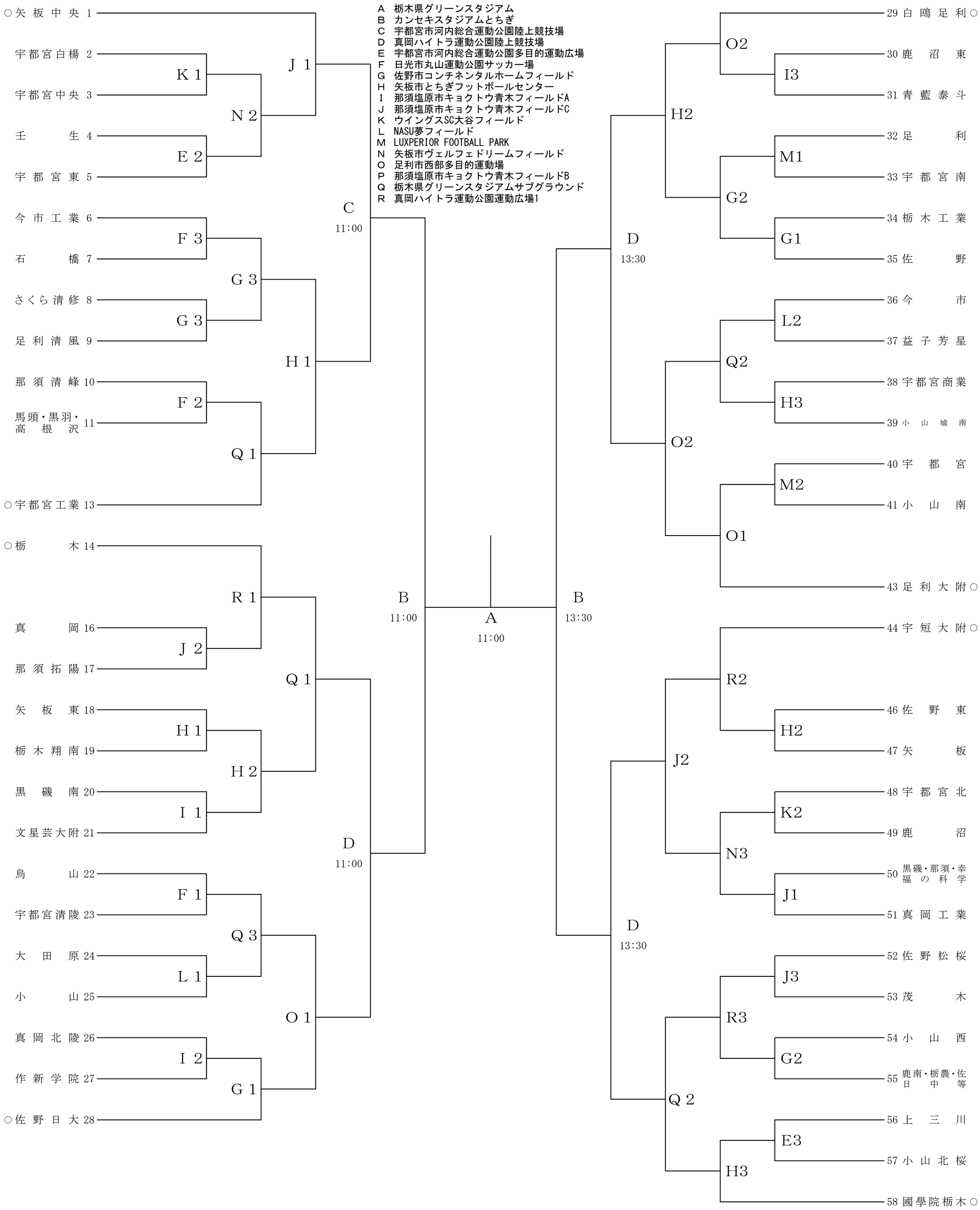

1/13	1/20	1/27	1/28	2/3	2/10	2/3	1/28	1/27	1/20	1/13

試合開始時間　1　10:00　2　12:00　3　14:00